第45回全関西ミニバスケットボール交歓大会（8月7日・8日・9日　グリーンアリーナ）

組み合わせ　　男子

試合結果速報　広島県ミニバスケットボール連盟　ホームページ

http://www.hiroshima-minibas.com/

Ⅰ	1	伴東	（広島）
	2	チーム広島	（広島）
	3	弓ヶ浜	（鳥取）
Ⅱ	4	沼田東	（尾三）
	5	池田	（鹿児島）
	6	富岡	（徳島）
Ⅲ	7	イーグルス	（京都）
	8	五日市観音	（広島）
	9	海星	（広島）
Ⅳ	10	ベアーズ	（福山）
	11	津屋崎	（福岡）
	12	田辺	（和歌山）
Ⅴ	13	口田	（広島）
	14	平真	（沖縄）
	15	小野	（愛媛）
Ⅵ	16	川口	（福山）
	17	都跡	（奈良）
	18	宇佐	（大分）
Ⅶ	19	JETS	（呉）
	20	WAGS	（長崎）
	21	島根マリン	（島根）
Ⅷ	22	千田	（広島）
	23	昭和	（呉）
	24	南国	（高知）

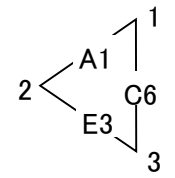

1位グループ

あ
Ⅰ
Ⅱ
Ⅲ
Ⅳ

い
Ⅴ
Ⅵ
Ⅶ
Ⅷ

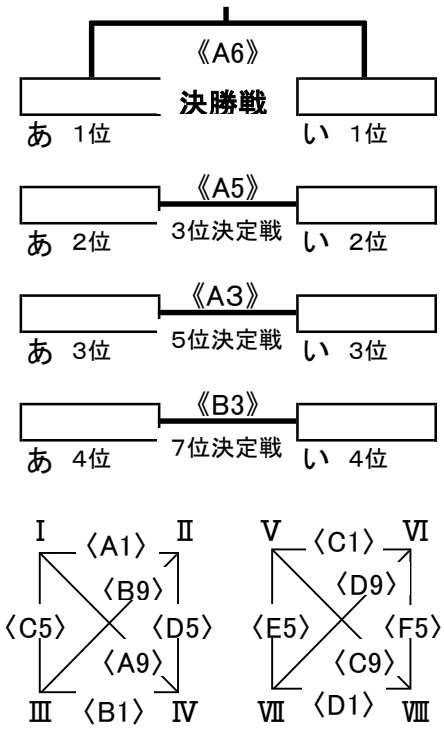

2位グループ

う
Ⅰ
Ⅱ
Ⅲ
Ⅳ

え
Ⅴ
Ⅵ
Ⅶ
Ⅷ

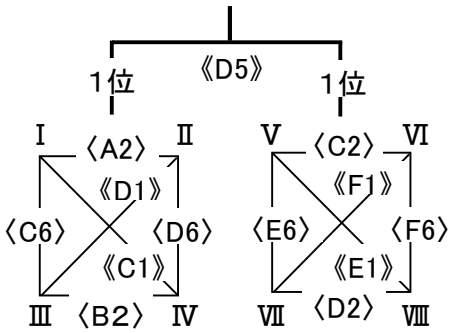

3位グループ

お
Ⅰ
Ⅱ
Ⅲ
Ⅳ

か
Ⅴ
Ⅵ
Ⅶ
Ⅷ

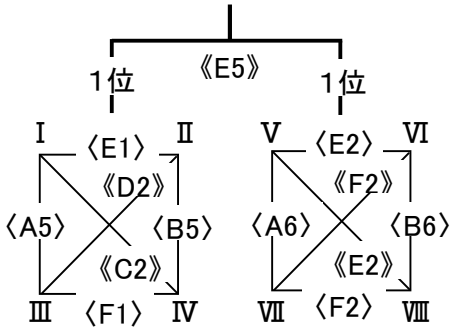

試合コート･試合順　→　第一日目…かっこ無し　第二日目…〈 〉　第三日目…《 》