最終更新日：12月4日

広島ワイズライオンズクラブ杯　広島地区ミニバスケットボール大会
（第４７回広島県ミニバスケットボール大会　広島地区予選）
（第５３回全国ミニバスケットボール交歓大会　広島地区予選）
（第４１回中国ミニバスケットボール交歓大会　広島地区予選）

広島地区ミニバスケットボール大会　　１１月１３日（土）～１２月５日（日）【女子】

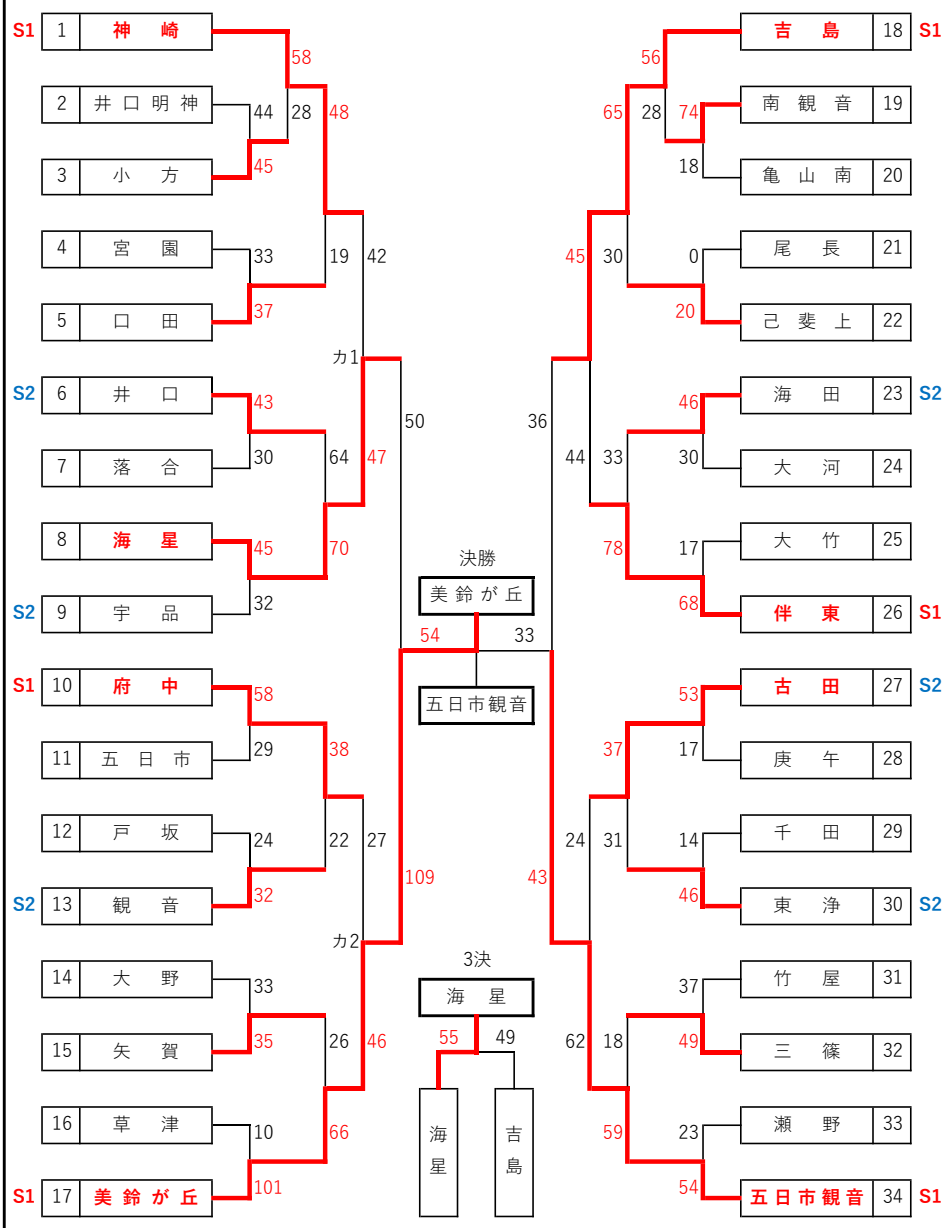

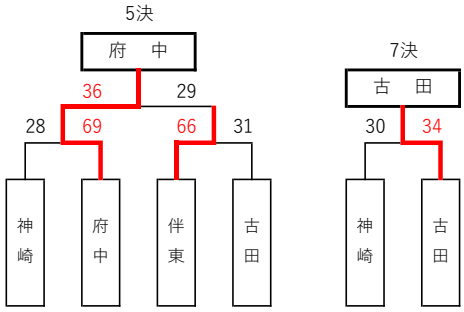

女子順位

優勝	美鈴が丘女子MBC
準優勝	五日市観音ミニバスケットボール教室
3位	海星MBC
4位	吉島ミニバスケットボール教室
5位	府中ファイヤーズMBC
6位	伴東ミニバスケットボールクラブ
7位	古田ミニバスケットボール同好会
8位	神崎ミニバスケットボールクラブ

小学校会場

役員集合	8:30	③	11:20
開場時刻	8:30	④	12:30
①	9:00	⑤	13:40
②	10:10	⑥	14:50

1，2回戦		準々決勝・準決勝	
ア	小ｱﾘ 11/21 宇品 11/23	カ	府中東小学校 11/28
イ	五日市小学校 11/23	キ	古田小学校 11/28
ウ	大竹小学校 11/14	決勝・3決・5決・7決	
エ	千田小学校 11/23	B	佐伯ＳＳ公園 12/4

	会場	競技	審判	MC	報告
ア	片桐	玉置	高梨	藤井順/中本	筒井/玉置
イ	寺戸	久保	谷野	小林誠	久保
ウ	西本	竹本	西本	中島薫	入川由
エ	若宮	齋藤	片岡	東	松屋
カ	大竹	東	掛田	東	濱本聖
キ	小山	手島	竹田	藤井順	濱本紘

▼抽選順
①後期リーグ戦の各ブロック１位、2位のチームをシードする。
②残ったチームを登録名簿順に、フリー抽選を行う。
○男女同一指導者の場合は、各会場で日程調整を行う。
○試合日程の調整が必要となった場合，各トーナメントの山ごとに調整する。

▼大会運営
○運営は各ブロック内で協力して行い、試合進行・審判等がスムーズにできるようにする。
○役員・チーム指導者は各会場での集合時間を厳守する。
○試合時間は予定表をめやすとする。状況によって各会場で調節する。
○駐車台数は、原則、指導者込みでチーム５台とする。（各会場の設定台数により変更有）
○本大会の結果を広島県大会の推薦に考慮する。

▼競技運営
○日本ミニバスケットボール競技規則に準ずる。
試合時間：６－１－６－３－６－１－６
○延長は、2分の休憩後、3分を繰り返し行う。
○コミッショナーを配置する。
○ユニホームは、組み合わせが若い順に淡色とし、
ベンチはオフィシャル席に向かって、右側とする。
○会場校は、試合球を用意することとする。
（SC会場では試合チームの持ち寄りとする）
○報告責任者は、担当会場の結果を当日の内に事務局に連絡する。
事務局（片桐）：hiroshimamini@yahoo.co.jp